PROYECTO: NUEVO CENTRO PREVENTIVO DE SAN LUIS.

PREVENTIVA DE SAN LUIS.

COLUMNA CI

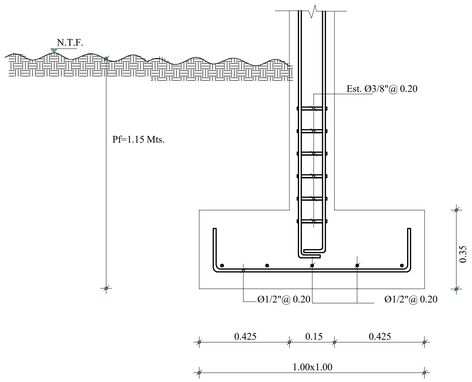

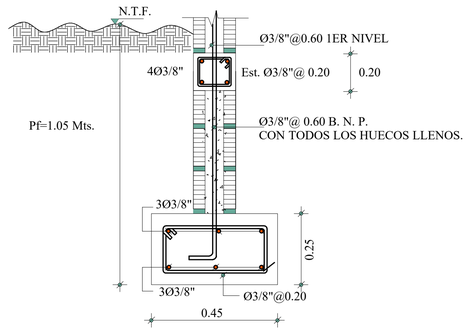

DET. ZAPATA DE MURO 6"

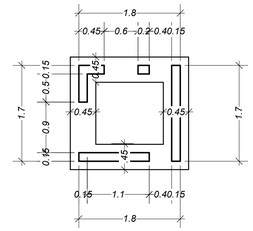

Planta Cimientos
Control
ESC 1:50

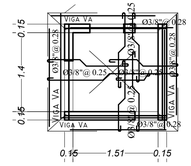

Planta Estructural
Control
ESC 1:50

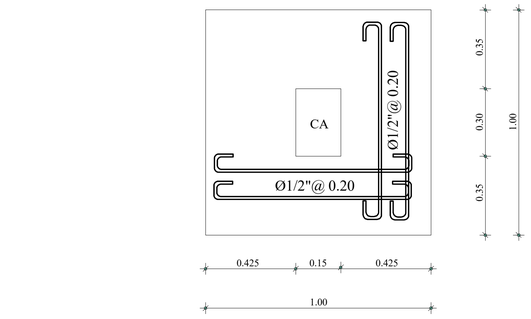

DET. ZAPATA ZI DE COL. CI

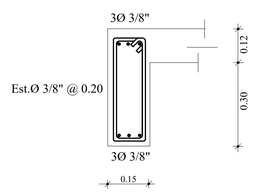

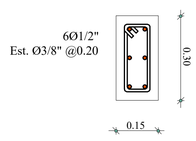

VIGA AMARRE VA

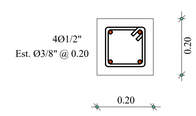

COLUMNA CA

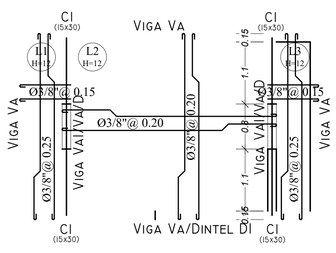

PLANTA ESTRUCTURAL TECHO
ESCALA 1:50

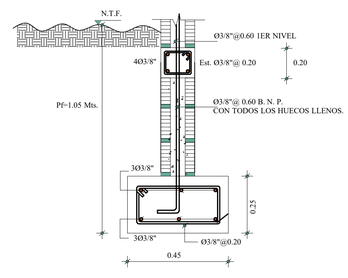

DET. ZAPATA DE MURO 6"

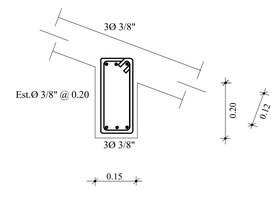

VIGA VA

DETALLES DE DOBLECES DE ARMADURA ESTRIBOS:

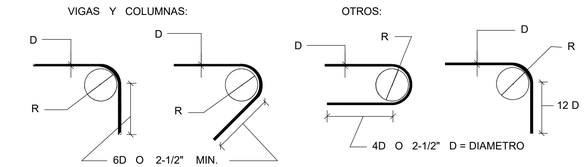

VARILLA	RADIO "R"	VARILLA	RADIO "R"
# 3 (3/8")	2 – 1/4"	# 3 – # 8	6D
# 4 (1/2")	3"	# 9 – # 11	8D

RECUBRIMIENTOS :

MIEMBRO ESTRUCTURAL :	RECUBRIMIENTO: (Cms.)
A) ZAPATAS	7.50 Cms
B) COLUMNAS	4.00 Cms
C) MUROS	3.00 Cms
D) VIGAS	4.00 Cms
E) LOSAS	2.50 Cms

LOS GANCHOS Y DOBLES DE LAS ARMADURAS SE HARAN SEGUN LAS ESPECIFICACIONES DEL CODIGO ACI – 83 Y DE LOS REQUISITOS DE LAS NORMAS DE LA D.G.N.R.S.

LONGITUD DE EMPALME DE BARRAS CORRUGADAS:

DIAMETRO DE LA BARRA : D (Pulg.)	LONGITUD DE EMPLAME MINIMA: Le (Cms.)
3/8"	30.00 Cms
1/2"	50.00 Cms
3/4"	75.00 Cms
1"	100.00 Cms

NOTAS:
Espesor General de Losas H= 0.12 mts.,
salvo alguna indicacion diferente
"Todo el Acero de Losas Será Ø3/8"a 0.25"
salvo alguna indicacion diferente
Esfuerzo del terreno Ft=2.00 Kg/cm2 (Estudio de Suelo)

Calidad de Materiales y Recubrimientos

Elemento	Hormigon f'c (kg/cm2)	Acero fy (kg/cm2)	Recubrimiento r (cm)
Losas	210.00	4200.00	2.00
Vigas	210.00	4200.00	5.00
Columnas	210.00	4200.00	4.00
Zapatas	210.00	4200.00	7.50

PROCURADURIA GENERAL DE LA REPUBLICA DOMINICANA	DEPARTAMENTO DE INGENIERIA/ARQUITECTURA	PROYECTO PREVENTIVA DE SAN LUIS	DISENO ARQUITECTONICO. ARQ._____ CODIA_____	DISENO ELECTRICO. ING._____ CODIA_____	DIBUJO EN CAD. UNIDAD DE ARQUITECTOS PROCURADURIA GENERAL	ESCALA	PAGINA
	OCTUBRE 2018		DISENO ESTRUCTURAL. ING._____ CODIA_____	DISENO SANITARIO. ING._____ CODIA_____	PRESUPUESTO ING._____ CODIA_____	INDICADA	1 / 1